PROJET S301 - GESTION DES GROUPES (SAE)
Auteurs : Thomas GRILLOT/ Soan GAMEIRO/ Maëlan JAHIER
Groupe : 3D
Date :19/12/25

Partie COO du Projet SAE S3

Tables des Matières

Répartition **2**
Diagramme de classe UML **3**
Diagramme de déploiement **4**

Répartition

Pour répartir le travail nous avons procédé de la façon suivante :

1) a) Soan Gameiro
   b) Thomas Grillot, Maelan Jahier et Soan Gameiro
   c) Maelan Jahier
2) a) Thomas Grillot

Rapport : Soan Gameiro

Diagramme de classe UML

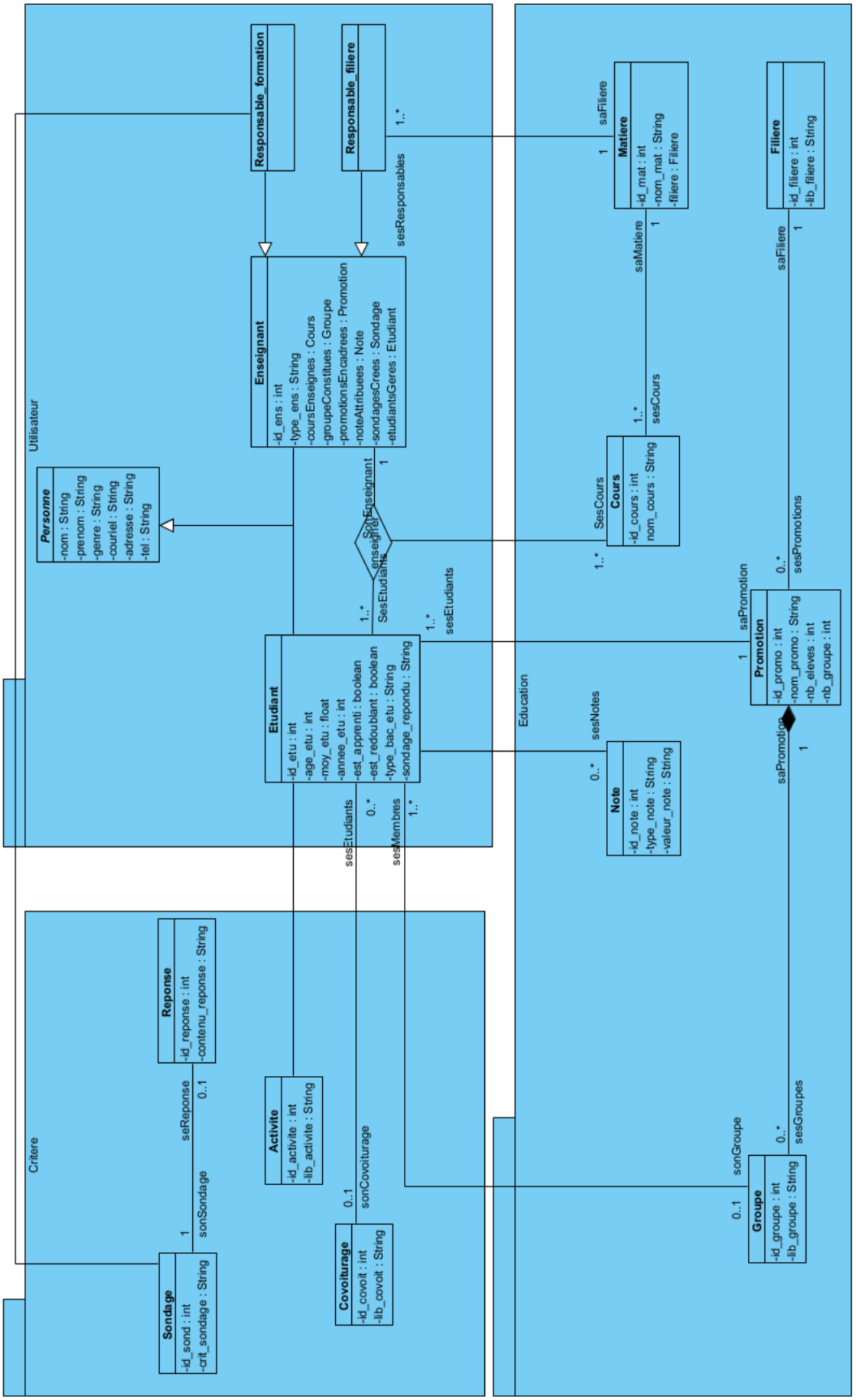

Diagramme de déploiement

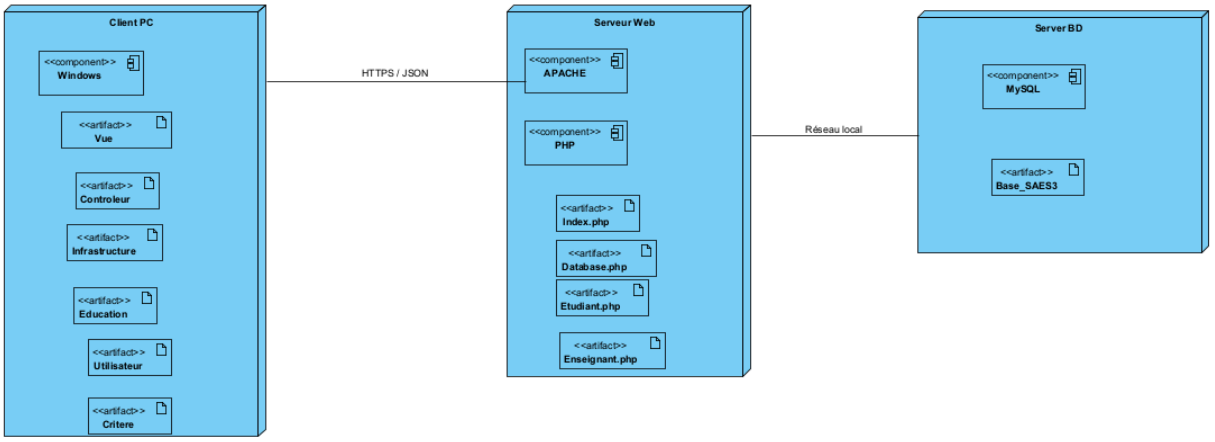

Maquettes API REST

Les maquettes d'écran nécessitant des requêtes API REST :

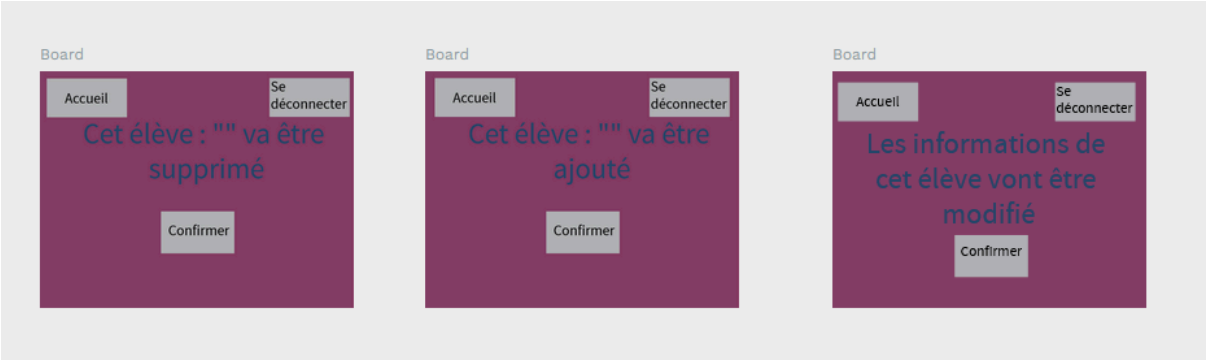

1. Authentification (API Login)

Requête

```
POST /routeur.php?controleur=ControleurConnexion&action=loginAPI
Content-Type: application/json

{
  "email": "kilian.mbacle@univ.fr",
  "password": "Mbacle123!"
}
```

Réponse – Succès

```
{
  "success": true,
  "id": 101,
  "nom": "Mbacle",
  "prenom": "Kilian",
  "email": "kilian.mbacle@univ.fr",
  "role": "responsable_formation"
}
```

Réponse – Échec

```
{
  "success": false,
```

```
  "message": "Identifiants incorrects"
}
```

Rôles possibles

Valeur
etudiant
enseignant
responsable_filiere
responsable_formation

2. Liste des Étudiants d'une Promotion

Requête

```
GET
/routeur.php?controleur=ControleurAPI&action=listeEtudiantsJSON&prom
o=1
```

Paramètres

Paramètre	Type	Obligatoire	Description
promo	int	Non (défaut : 1)	ID de la promotion

Réponse

```
[
  {
    "id": 1,
    "nom": "Dupont",
    "prenom": "Thomas",
    "email": "thomas.dupont@etu.univ.fr",
    "genre": "H",
    "bac": 1,
    "bacLibelle": "Bac Général",
    "moyenne": 15.50,
    "age": 20,
    "redoublant": false,
```

```
    "apprenti": false,
    "id_groupe": 2,
    "id_promo": 1
  },
  {
    "id": 2,
    "nom": "Martin",
    "prenom": "Léa",
    "email": "lea.martin@etu.univ.fr",
    "genre": "F",
    "bac": 2,
    "bacLibelle": "Bac Technologique",
    "moyenne": 14.25,
    "age": 21,
    "redoublant": false,
    "apprenti": true,
    "id_groupe": 1,
    "id_promo": 1
  }
]
```


3. Annuaire Complet (Étudiants et Enseignants)

Requête

```
GET /routeur.php?controleur=ControleurAPI&action=listeAnnuaireJSON
```

Réponse


```
[
  {
    "id": 1,
    "nom": "Dupont",
    "prenom": "Thomas",
    "email": "thomas.dupont@etu.univ.fr",
    "type": "Étudiant",
    "typeDetail": "Bac Général",
    "genre": "H",
    "moyenne": 15.50
  },
```

```
  {
    "id": 2,
    "nom": "Martin",
    "prenom": "Léa",
    "email": "lea.martin@etu.univ.fr",
    "type": "Étudiant",
    "typeDetail": "Bac Technologique",
    "genre": "F",
    "moyenne": 14.25
  },
  {
    "id": "ENS_101",
    "nom": "Mbacle",
    "prenom": "Kilian",
    "email": "kilian.mbacle@univ.fr",
    "type": "Enseignant",
    "typeDetail": "Responsable Promotion",
    "genre": "H",
    "moyenne": null
  },
  {
    "id": "ENS_102",
    "nom": "Nunez",
    "prenom": "Darwin",
    "email": "darwin.nunez@univ.fr",
    "type": "Enseignant",
    "typeDetail": "Responsable Filière",
    "genre": "H",
    "moyenne": null
  }
]
```


---

4. Liste des Promotions

Requête

```
GET /routeur.php?controleur=ControleurAPI&action=listePromotionsJSON
```

Réponse

```
[
  {
    "id": 1,
    "nom": "BUT2A",
    "annee": "2025-2026",
    "nb_etudiants": 45
  },
  {
    "id": 2,
    "nom": "BUT2B",
    "annee": "2025-2026",
    "nb_etudiants": 42
  }
]
```


---

5. Liste des Groupes d'une Promotion

Requête

```
GET
/routeur.php?controleur=ControleurAPI&action=listeGroupesJSON&promo=
1
```

Réponse


```
[
  {
    "id": 1,
    "libelle": "Groupe A",
    "nb_membres": 12,
    "id_promo": 1,
    "statistiques": {
      "moyenne": 14.85,
      "hommes": 7,
      "femmes": 5,
      "bacGeneral": 8,
      "bacTechno": 4
    }
  },
  {
```

```
    "id": 2,
    "libelle": "Groupe B",
    "nb_membres": 11,
    "id_promo": 1,
    "statistiques": {
      "moyenne": 14.92,
      "hommes": 6,
      "femmes": 5,
      "bacGeneral": 7,
      "bacTechno": 4
    }
  }
]
```


6. Liste des Enseignants

Requête

```
GET
/routeur.php?controleur=ControleurAPI&action=listeEnseignantsJSON
```

Réponse


```
[
  {
    "id": 101,
    "nom": "Mbacle",
    "prenom": "Kilian",
    "email": "kilian.mbacle@univ.fr",
    "type": "responsable_formation",
    "genre": "H"
  },
  {
    "id": 102,
    "nom": "Nunez",
    "prenom": "Darwin",
    "email": "darwin.nunez@univ.fr",
    "type": "responsable_filiere",
    "genre": "H"
  },
```

```
  {
    "id": 103,
    "nom": "Spence",
    "prenom": "Djed",
    "email": "djed.spence@univ.fr",
    "type": "enseignant",
    "genre": "H"
  }
]
```

7. Sauvegarde des Groupes

Requête

```
POST
/routeur.php?controleur=ControleurGroupe&action=sauvegarderGroupesAP
I
Content-Type: application/json

{
  "promo": 1,
  "groupes": [
    {
      "libelle": "Groupe A",
      "etudiants": [1, 2, 3, 4, 5]
    },
    {
      "libelle": "Groupe B",
      "etudiants": [6, 7, 8, 9, 10]
    },
    {
      "libelle": "Groupe C",
      "etudiants": [11, 12, 13, 14, 15]
    }
  ]
}
```

Réponse – Succès

```
{
```

```
  "success": true,
  "message": "3 groupes créés avec succès",
  "groupes_crees": [
    { "id": 1, "libelle": "Groupe A", "nb_etudiants": 5 },
    { "id": 2, "libelle": "Groupe B", "nb_etudiants": 5 },
    { "id": 3, "libelle": "Groupe C", "nb_etudiants": 5 }
  ]
}
```

Réponse – Erreur

```
{
  "success": false,
  "message": "Erreur lors de la création des groupes",
  "error": "Détail de l'erreur SQL"
}
```

8. Sondages – Liste

Requête

```
GET /routeur.php?controleur=ControleurAPI&action=listeSondagesJSON
```

Réponse

```
[
  {
    "id": 1,
    "question": "Préférez-vous les cours en présentiel ou distanciel
?",
    "date_creation": "2026-01-07",
    "nb_reponses": 15,
    "actif": true
  },
  {
    "id": 2,
    "question": "Quel créneau préférez-vous pour les TP ?",
    "date_creation": "2026-01-05",
    "nb_reponses": 23,
    "actif": true
```

```
  }
]
```

9. Sondages – Répondre

Requête

```
POST /routeur.php?controleur=ControleurAPI&action=repondreSondageAPI
Content-Type: application/json

{
  "id_sondage": 1,
  "id_etudiant": 2,
  "reponse": "Présentiel"
}
```

Réponse

```
{
  "success": true,
  "message": "Réponse enregistrée"
}
```

Codes d'erreur HTTP

Code	Signification
200	Succès
400	Requête invalide
401	Non authentifié
403	Accès refusé
404	Ressource non trouvée
500	Erreur serveur